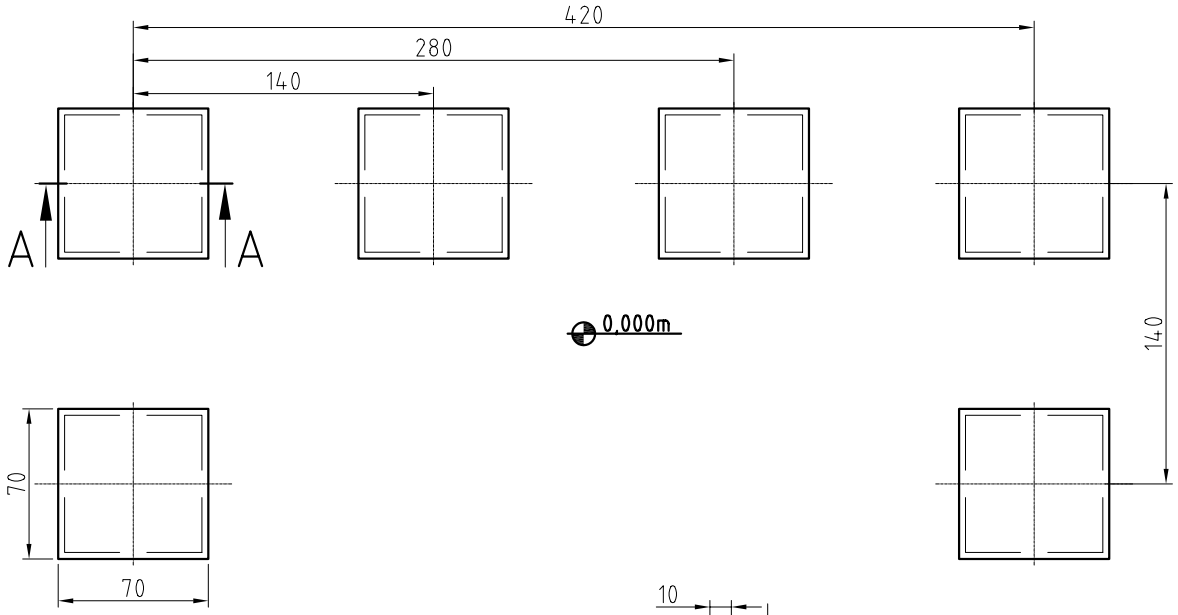

Schnitt A-A

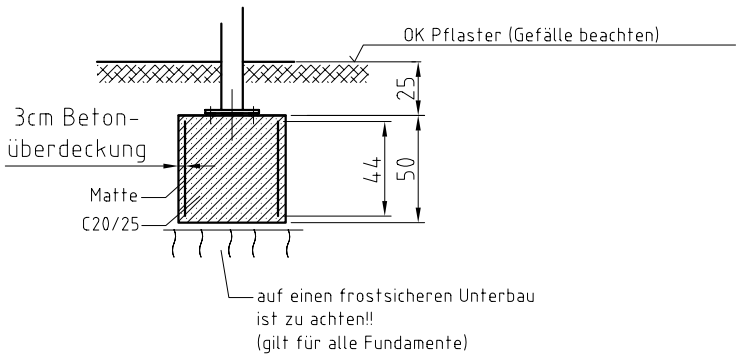

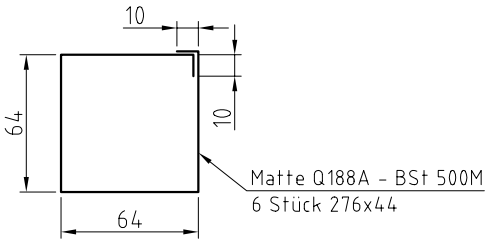

Gründung gilt für folgende Bodenbeschaffenheit:
Schluff gering plastisch Wichte = 17,5 kN/m³, Wichte unter Auftrieb = 9,5 kN/m³, Bodengruppe **HZ**, Reibungswinkel =28°, Kohäsion = 10 kN/m² oder besser.

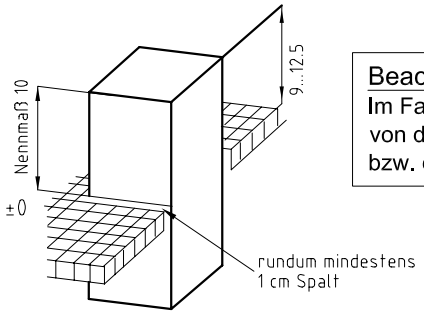

Beachte!
Im Falle einer Abweichung der Baugrundverhältnisse die ungünstiger von den Annahmewerten zur Berechnung sind, ist der Auftraggeber bzw. der Tragwerksplaner in Kenntnis zu setzen.

Achtung!
Bei Gefälle im Baubereich Rücksprache mit Fa. MHB GmbH notwendig!!

Maßangaben in cm

(Verwendungsbereich)				(Zul. Abw.)		(Oberfl.)	Maßstab 1:25 (Gewicht)
							(Werkstoff, Halbzeug) (Rohteil-Nr) (Modell- oder Gesenk-Nr)
					Datum	Name	
				Bearb.			Fundamentplan Bad Saarow
				Gepr.	24.04.03	C. Parthe	3-Feld
				Norm			
				MHB GmbH Fürstenwalde			Fu-UBS-3S — Blatt / Blätter
1	Ang. aktualisiert	27.11.09	Par				
Zust	Änderung	Datum	Name	Ursprung			Ersatz für: / Ersatz durch: Fu-UBS-3S